118.484

Hand spinner en contreplaquéavec 3 roulements à billes

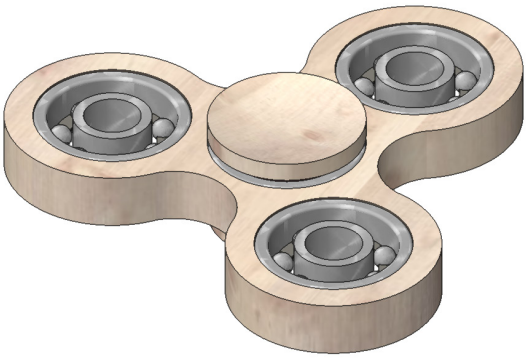

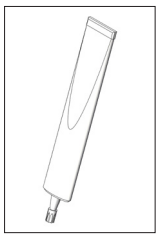
Colle universelle

Ruban adhésif

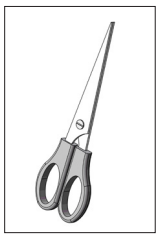
Ciseaux

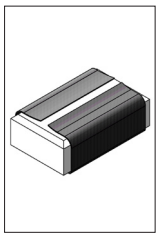
Papier-émeri

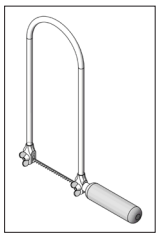
Scie à chantourner

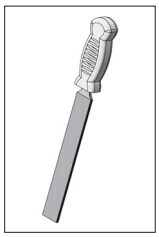
Lime

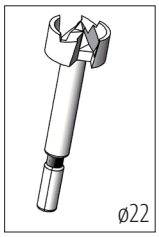

Mèche à façonner Forstner

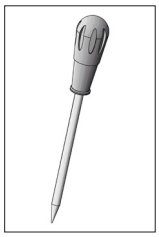
Poinçon

REMARQUE:

Une fois terminés, les kits d'usine OPITEC ne sont pas des articles à caractère de jouet de type généralement commercialisé, mais des outils d'enseignement et d'apprentissage servant de support au travail pédagogique. Ce kit ne peut être construit et utilisé par des enfants et des adolescents que sous la direction et la surveillance d'adultes compétents. Ne convient pas aux enfants de moins de 36 mois. Risque d'étouffement!

Liste de pièces	Quantité	Dimensions (mm)	Description	N° de pièce
Panneau de contreplaqué	1	100x100x8	Contreplaqué	1
Roulement à billes pour Hand spinner	1	ø22	Roulement à billes	2
Roulement à billes	3	ø22	Poids	3
Capuchon de recouvrement en bois	2	ø22	Protection du roulement à billes	4

OPITEC

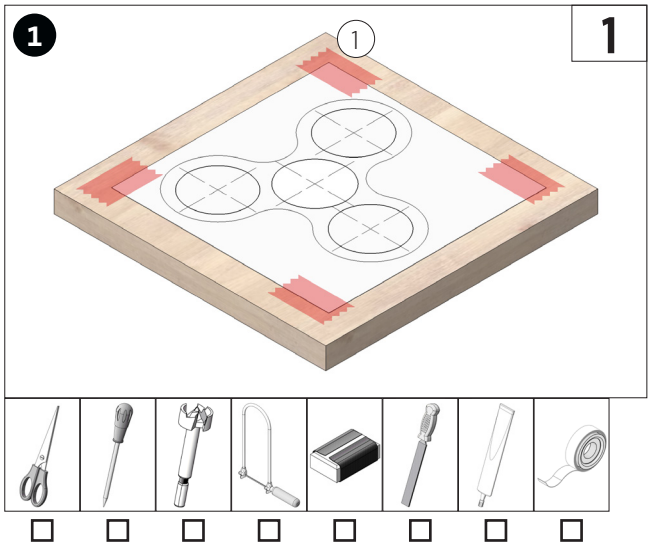

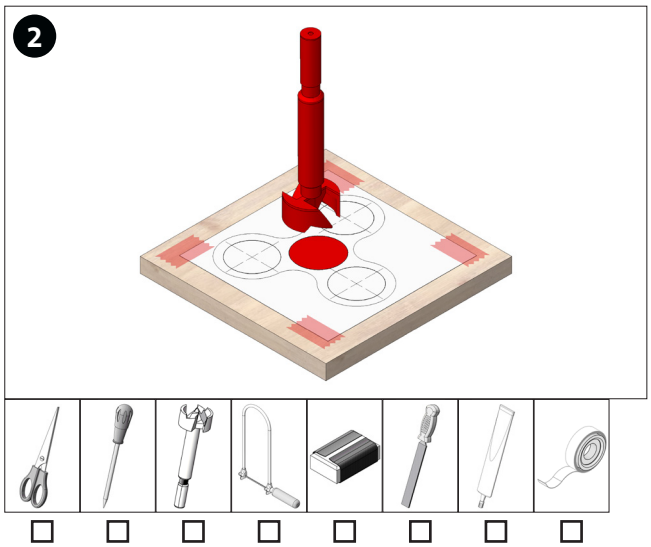

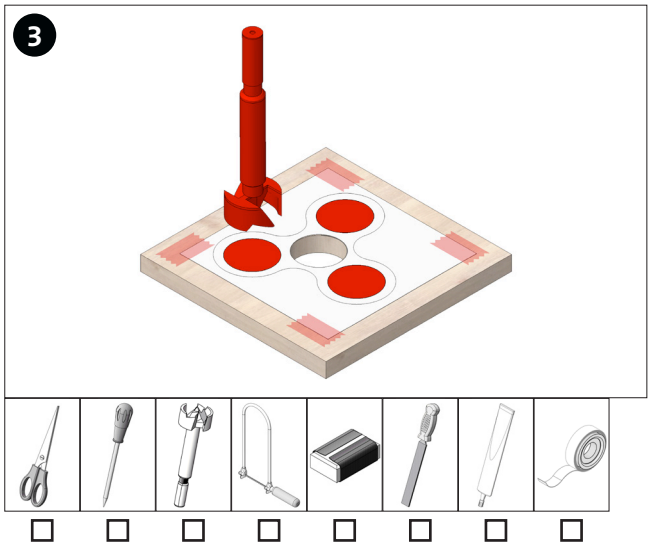

OPITEC

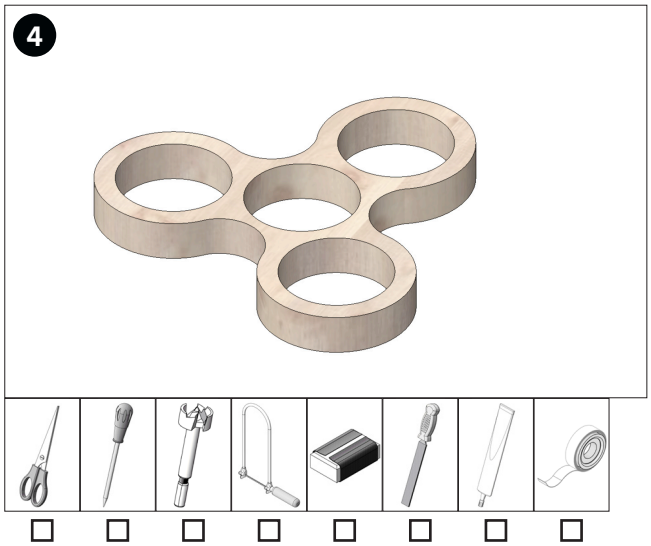

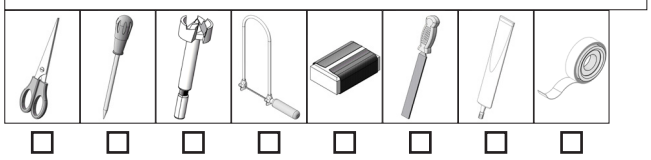

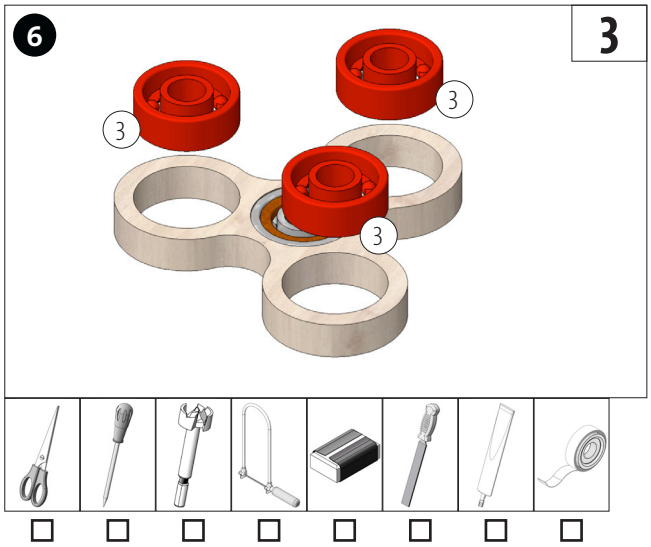

OPITEC

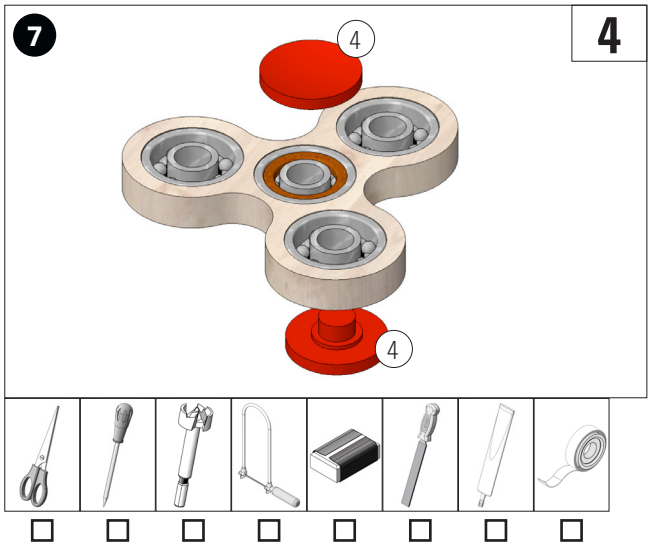
7
4
4
4

8